antenna | Knoll

Antenna parle des gens.
En espace ouverts,
en espaces cloisonnés.
Et dans les intervalles
entre ces espaces où
les gens se rassemblent.
Antenna parle de mobilier.
Chaleureux et confortable,
riche de petits détails.
Antenna parle de Knoll.

antenna | Knoll

# Antenna parle des gens

“Mon espace. Simple mais à forte identité.

Les boîtes murales sont rouges à l'intérieur, blanches à l'extérieur.

# Antenna parle d’espace

Notre espace de communication. En chêne, en blanc et orange.

Un assemblage vibrant de matériaux complémentaires.

# et de l’espace entre les espaces

Nous nous rencontrons aussi dans les espaces ouverts.

Les extensions de bureau sont idéales pour de courtes réunions.

# Antenna parle de mobilier

Des détails raffinés. Une qualité parfaite, pour tout le mobilier.

# un bureau sans cloisons

Les déplacements sont fluides pour passer d'une zone à l'autre.

# de la couleur

de façon homogène
Une seule couleur pour les piètements et l'intérieur des niches de

rangement. Même les rangements indépendants sont assortis.

# Antenna parle de la vie au bureau

Le rangement en 'L' définit l'espace individuel mais délimite aussi

un espace où l'on peut se retrouver pour discuter...

# indémodable

On peut configurer des espaces plus formels.

Voici le classique fauteuil Pollock de 1963 et un canapé A&A.

# précis et raffiné

La structure a une identité visuelle homogène. Une composition

légère de plateaux ‘flottants’ et de détails raffinés. ”

Antenna est Knoll, avec la qualité
et la rigueur du design de Knoll.
Les designers d'Antenna,
Sigi Moeslinger et Masamichi Udagawa
savent ce que ces valeurs signifient.
Masamichi a fait ses études à Cranbrook,
le berceau du modernisme du 20e siècle,
où Florence Knoll elle-même a étudié.
Masamichi et Sigi s'intéressent tous les deux
à l'interaction entre les gens, et leur travail
sur le métro de New York leur a beaucoup
appris sur la communication intuitive dans
une métropole multicurelle.
Ce sens de l'héritage et leur besoin de
comprendre les comportements quotidiens
se reflètent dans leur travail pour Knoll.
Antenna parle des gens, des espaces
et des intervalles entre ces espaces
qui nous relient les uns aux autres.

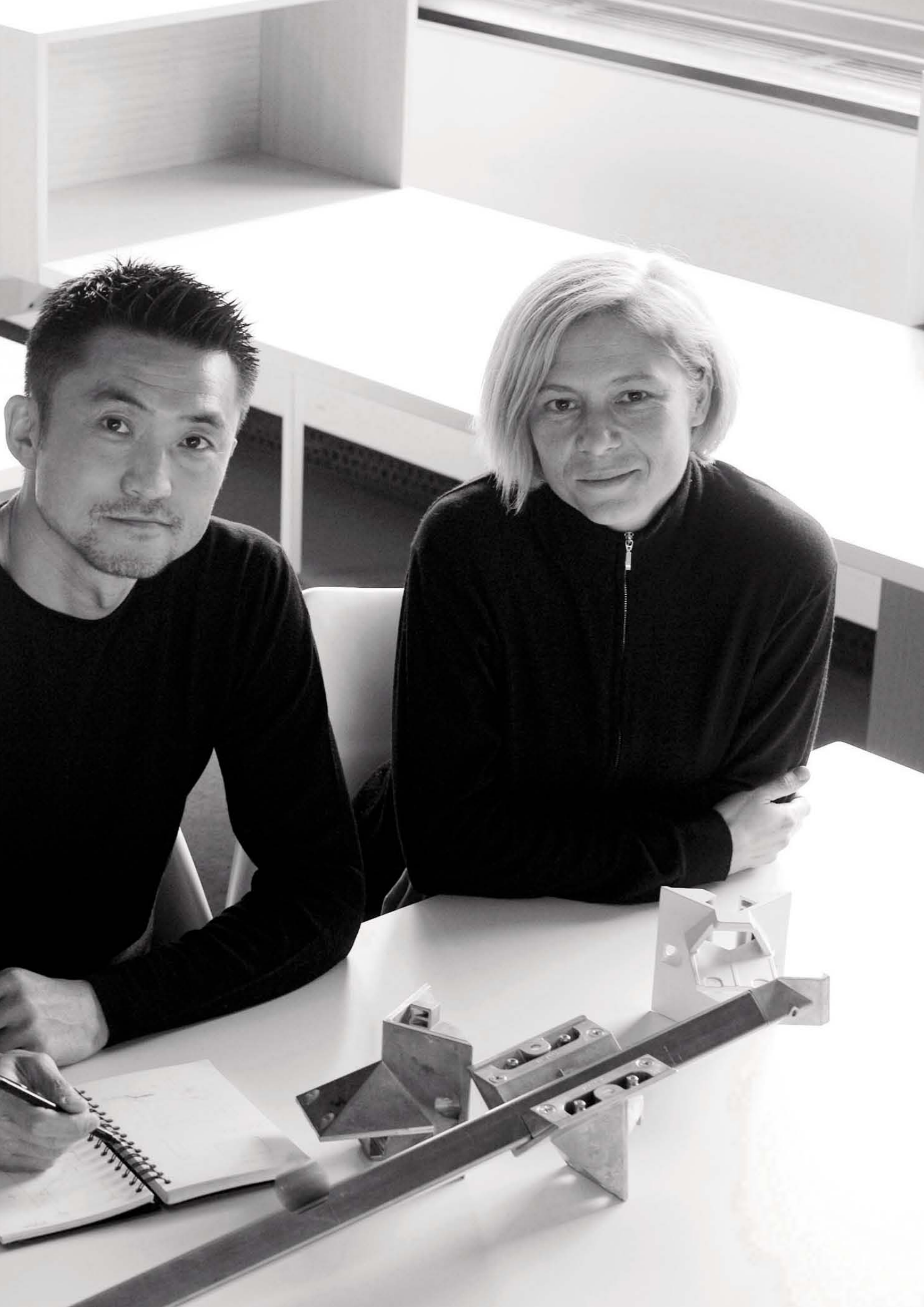

De la couleur peut être ajoutée sur la face intérieure des boîtes murales et des niches dans les rangements indépendants.
Les poignées sont discrètes et leur couleur peut être assortie à la structure.
Les chants Overlay permettent de marier un plateau en stratifié uni avec un chant en chêne massif, doucement arrondi vers le dessous du plateau.
Une fabrication précise et raffinée.
Antenna est une combinaison de matériaux, bois, stratifiés, touches de couleur harmonieusement assemblées.
La simplicité de la structure et sa légèreté sont fidèles à l'héritage de Knoll.
Antenna est Knoll.

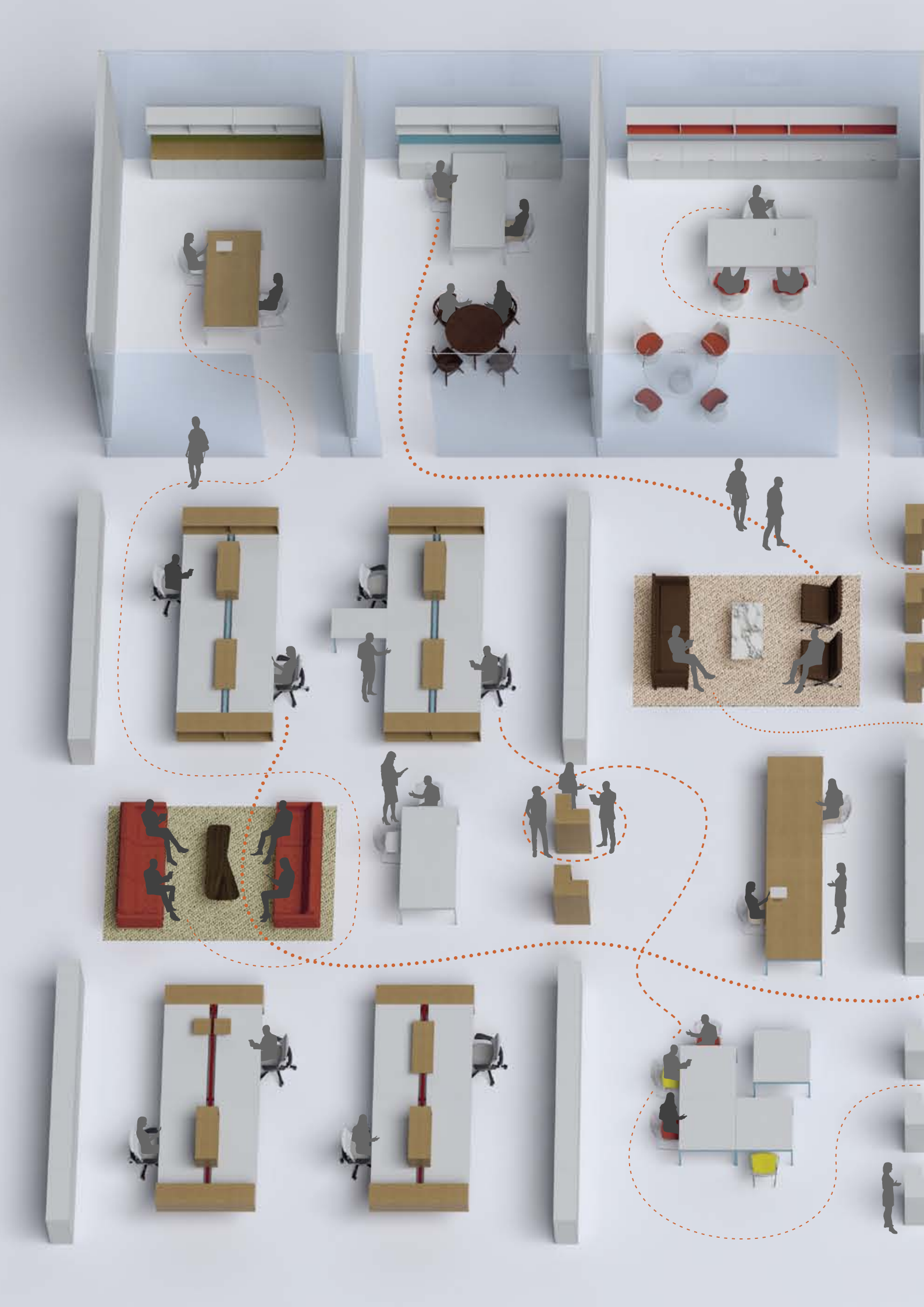

# l’espace entre les espaces

Un bureau sans cloisons. Les niches d’extrémité offrent un accès immédiat aux documents,
les rangements en L délimitent l’espace.

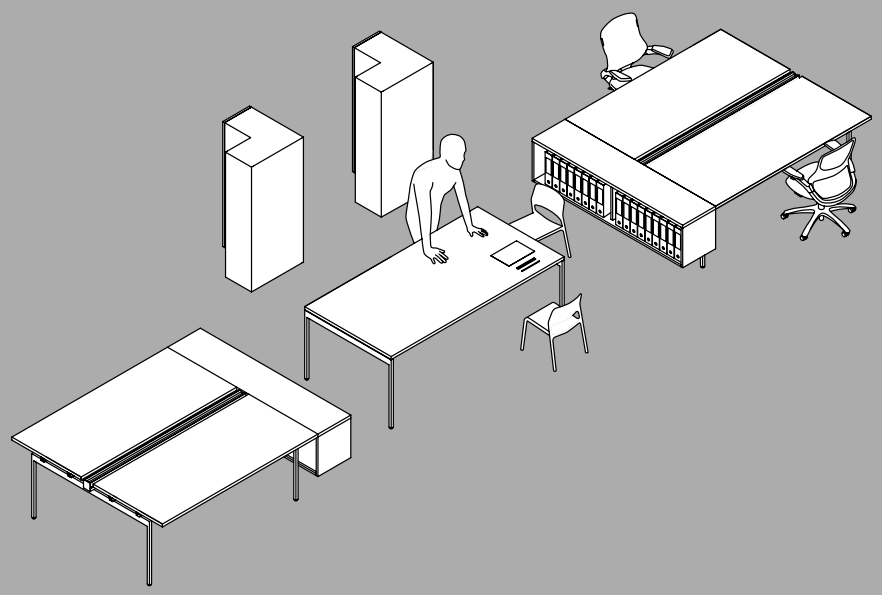

Les rangements en L permettent de ranger ses affaires personnelles et délimitent l’espace de travail individuel.

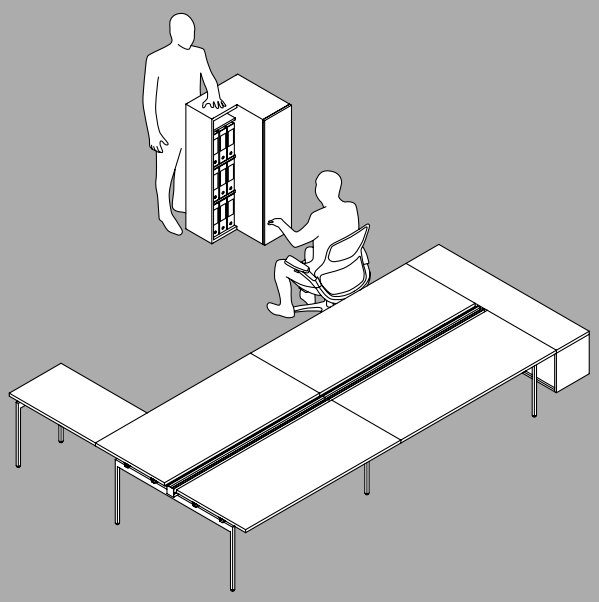

Espaces bibliothèque et espaces détente délimités par des niches d’extrémité et des rangements indépendants.

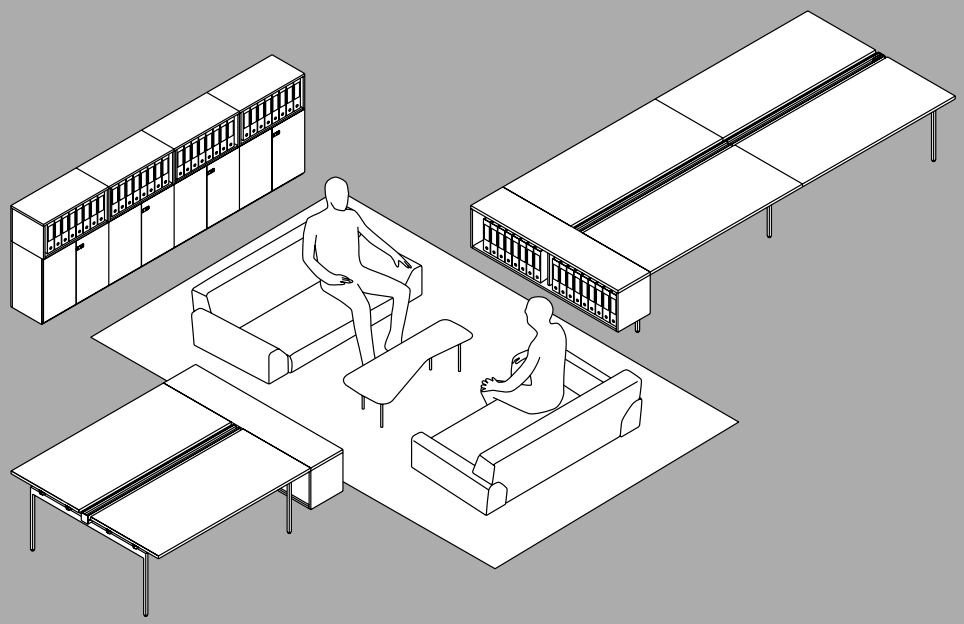

Combiner des plateaux d'extrémité avec un bras support écran Sapper
pour organiser des présentations, formations ou vidéo conférences.

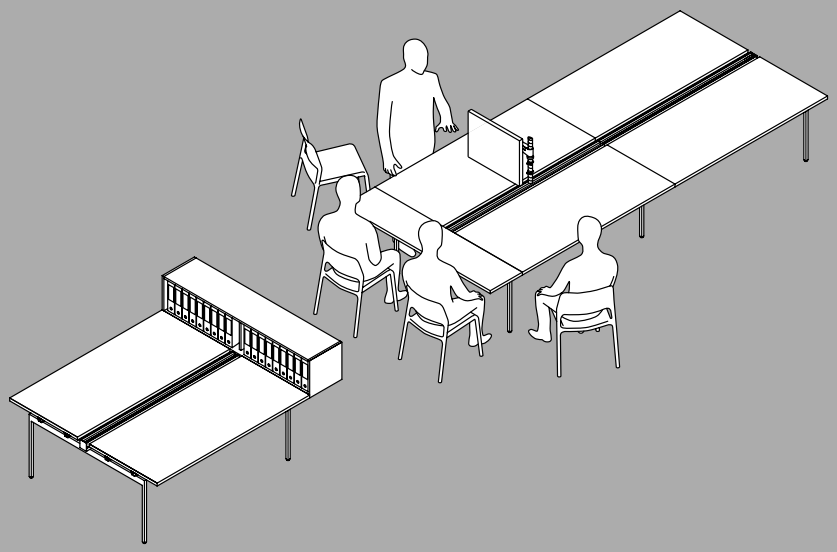

Des niches d'extrémité font office d'espaces de réunion spontanés.

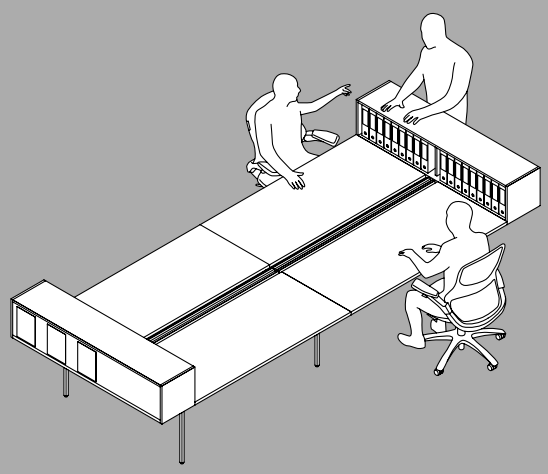

Le dos des niches d'extrémité peut être revêtu de tissu permettant de punaiser des documents.

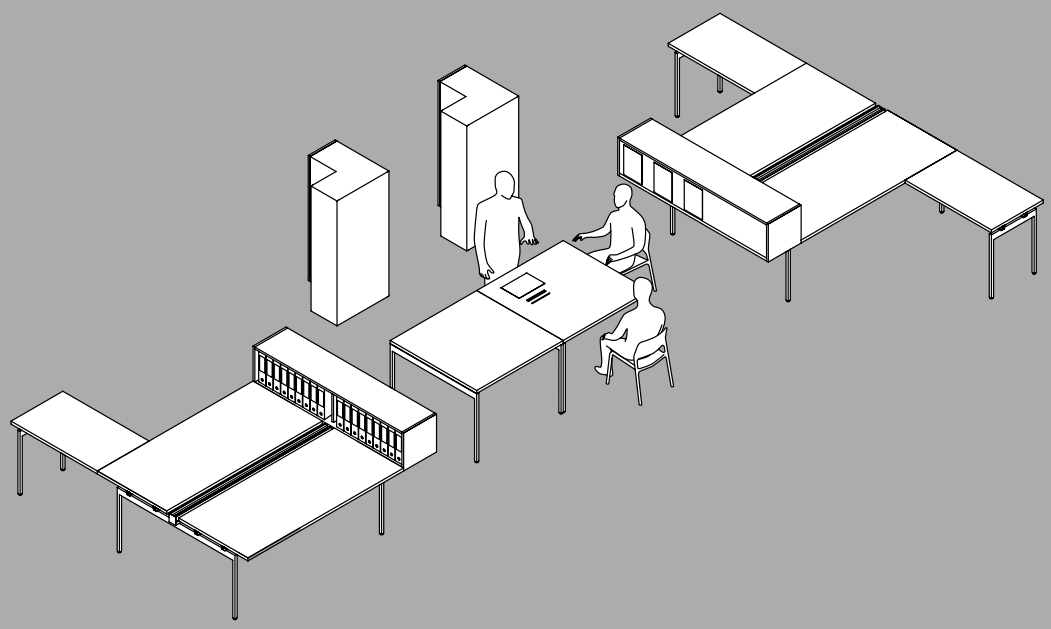

# structure

Un système, des possibilités infinies.

**Système de tables**
Des tables séparées qui peuvent être connectées.

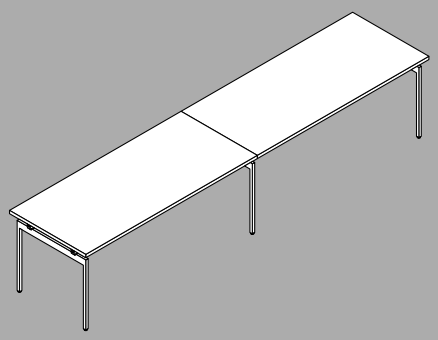

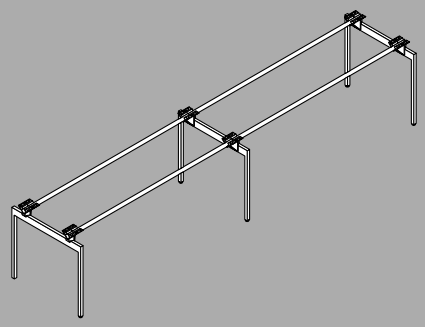

**Système de postes doubles**
Structure partagée pour des configurations dos-à-dos.

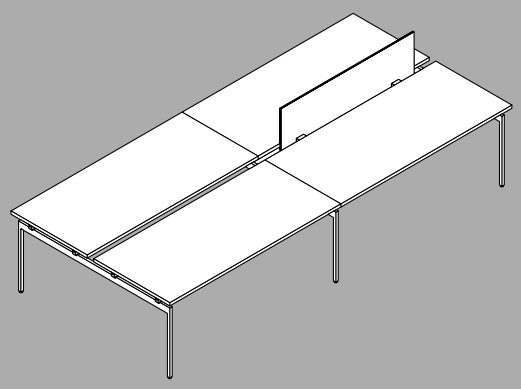

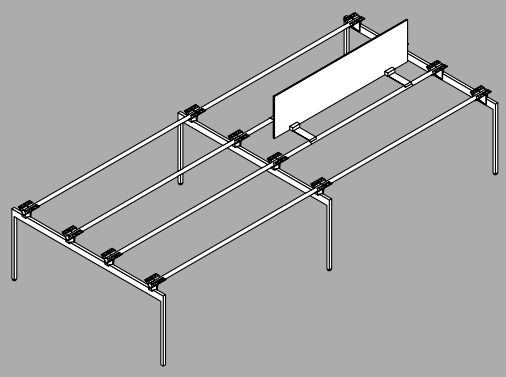

**Système de grandes tables**
Structure partagée avec une poutre centrale pour fixer des accessoires.

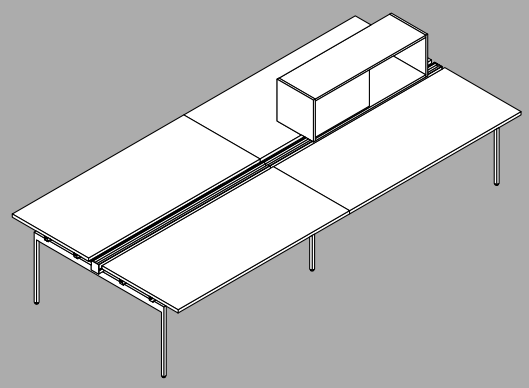

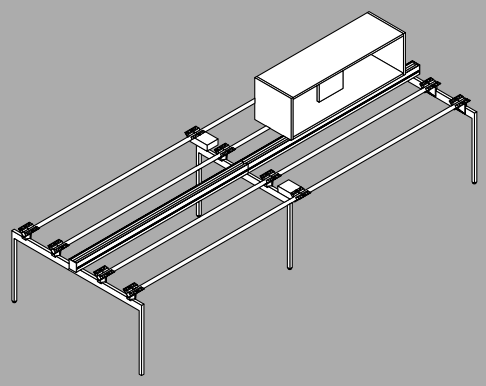

**Bureaux**
Bureaux indépendants et tables de réunion.

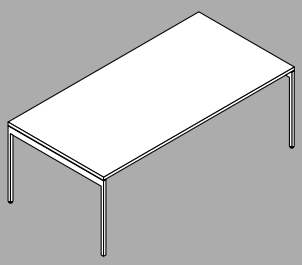

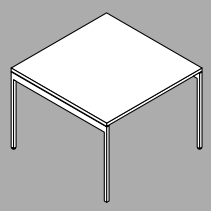

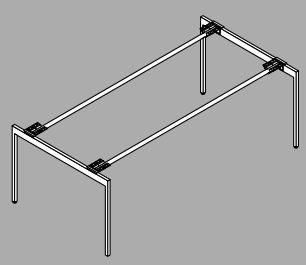

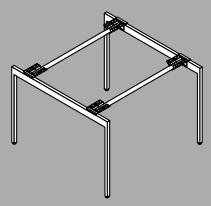

# configurations

**Ajouter des éléments de tous les côtés**
Les plans retour peuvent être ajoutés à n'importe quel endroit.

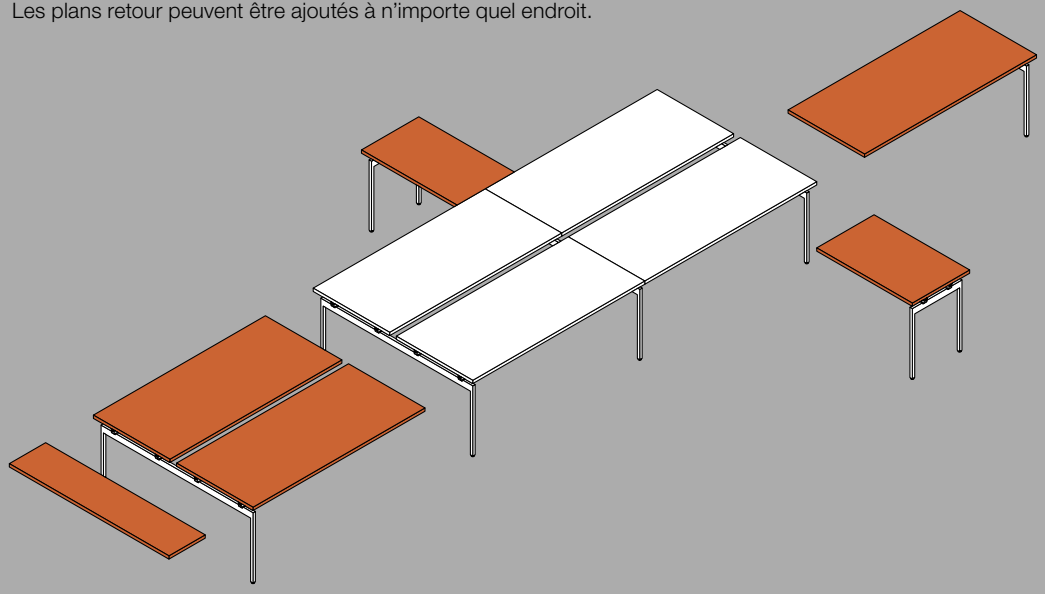

**Rangement au-dessus du bureau**
Les niches se fixent sur la poutre, en n'importe quel point.
Les rangements d'extrémité s'adaptent sur les structures
des grandes tables et des postes doubles.

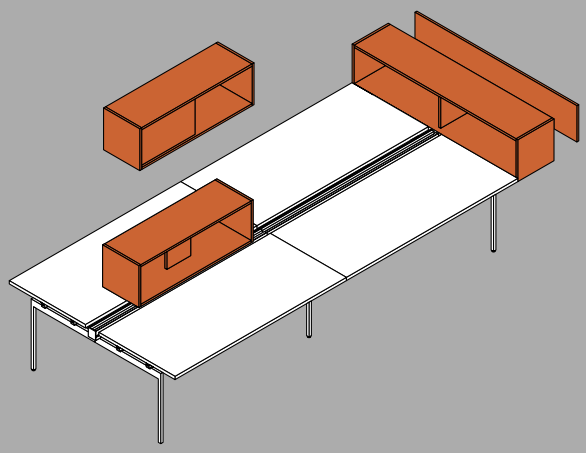

**Rangement sous le bureau**
Les caissons peuvent être fixes ou mobiles. Il existe une option tiroir
suspendu pour les ordinateurs portables ou autres petits éléments.
Les rangements d'extrémité s'adaptent aux structures des grandes tables
et des postes doubles.

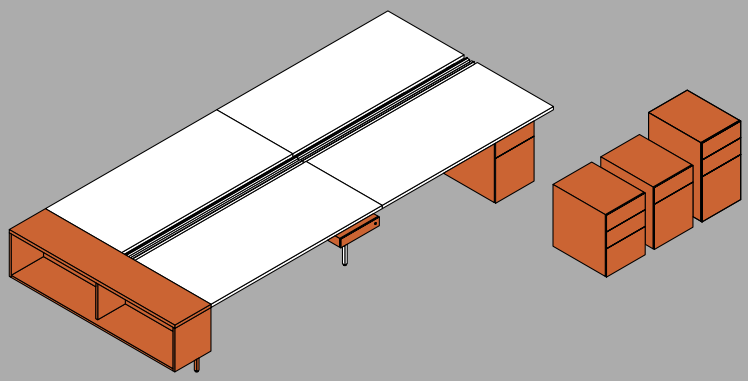

**Accessoires**
La poutre centrale pour les accessoires permet de recevoir les bras pour écrans, panneaux de séparation et étagères en n'importe quel point.

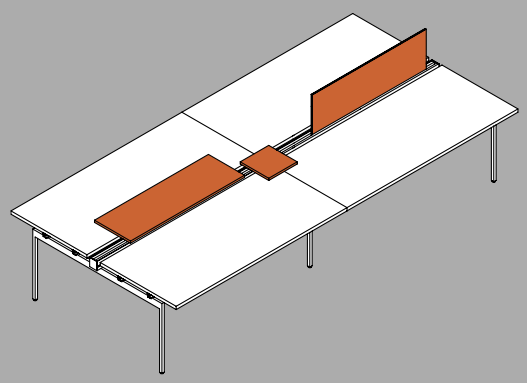

**Bras support écrans**
Les bras supports écrans Sapper peuvent être fixés le long de la poutre pour accessoires, en n'importe quel point, ou juste clipsés sur le plateau.
Ils permettent d'orienter les écrans à 360°, de les avancer, les reculer ou les basculer.
Disponibles pour un, deux ou trois écrans.

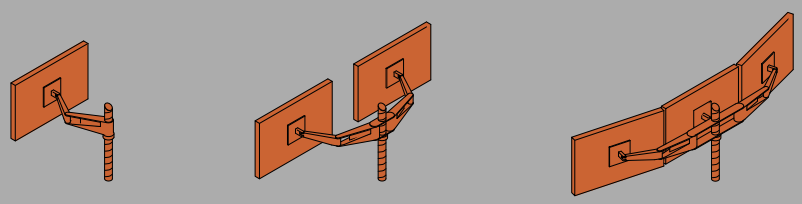

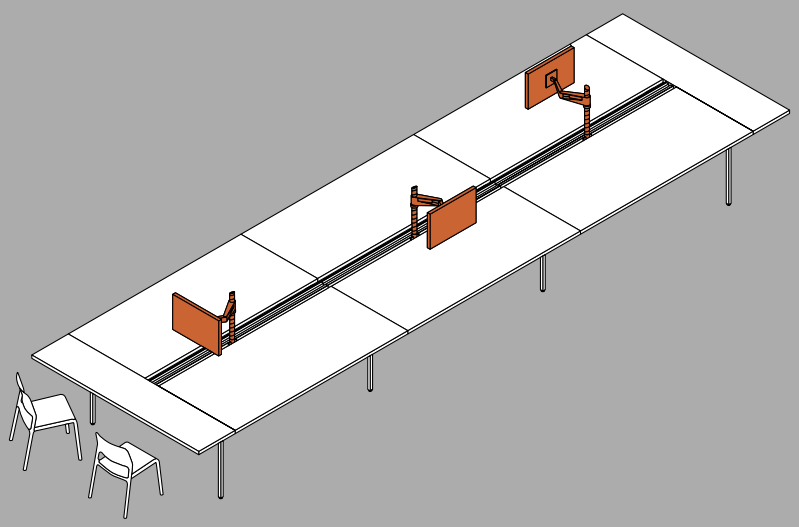

# rangement

**Niches fixées au mur**

Ces niches et les panneaux tissus
punaisables se fixent directement sur le mur.

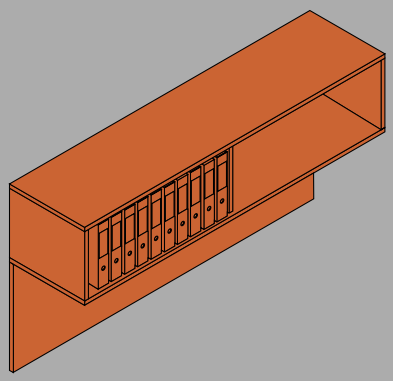

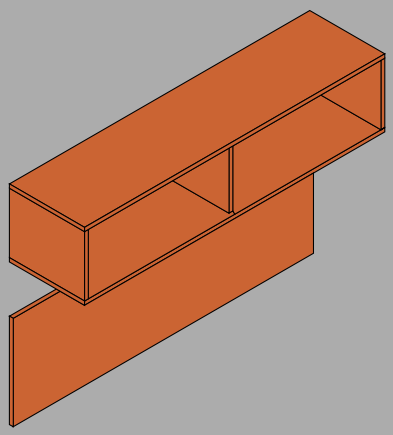

**Rangement bas**

Ces rangements s'associent aisément
avec les armoires hautes et les niches murales.

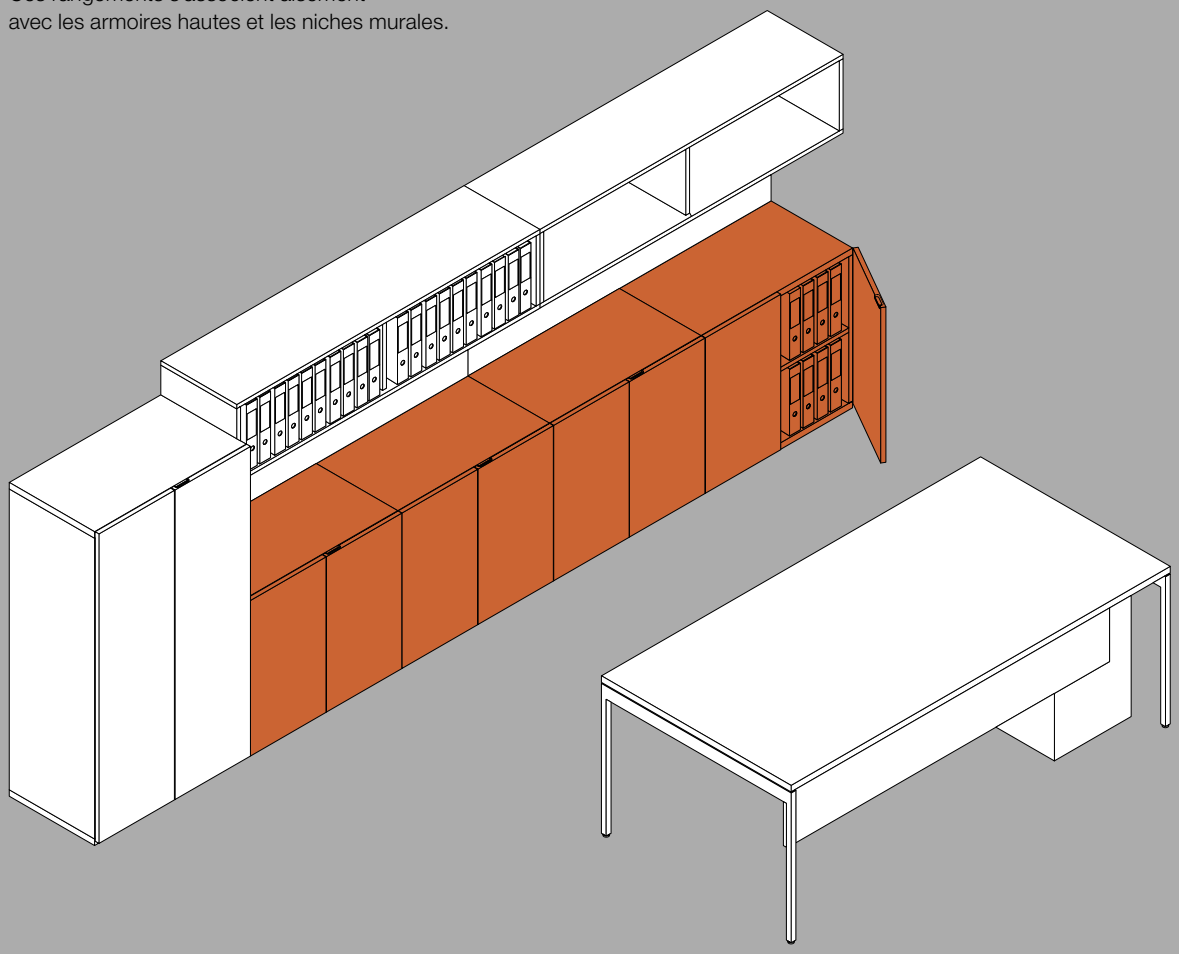

**Rangements indépendants**
Pour des configurations délimitant l'espace dans les zones de travail.

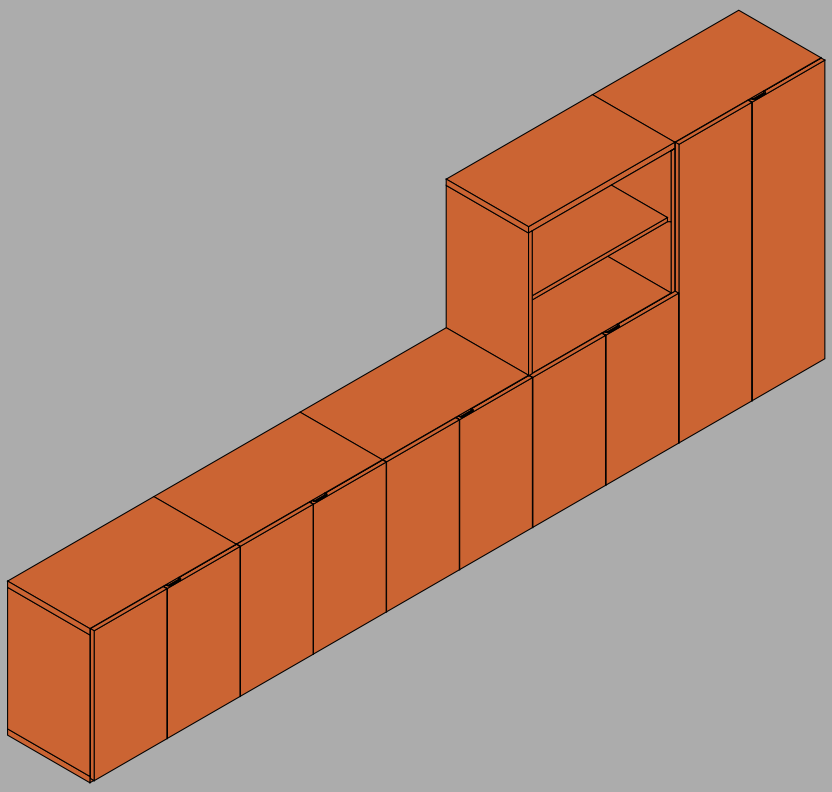

**Rangements en L**
Ce rangement offre un espace et une zone de stockage personnels, un côté fermé pour les objets personnels et des étagères ouvertes pour ranger dossiers et documentation.

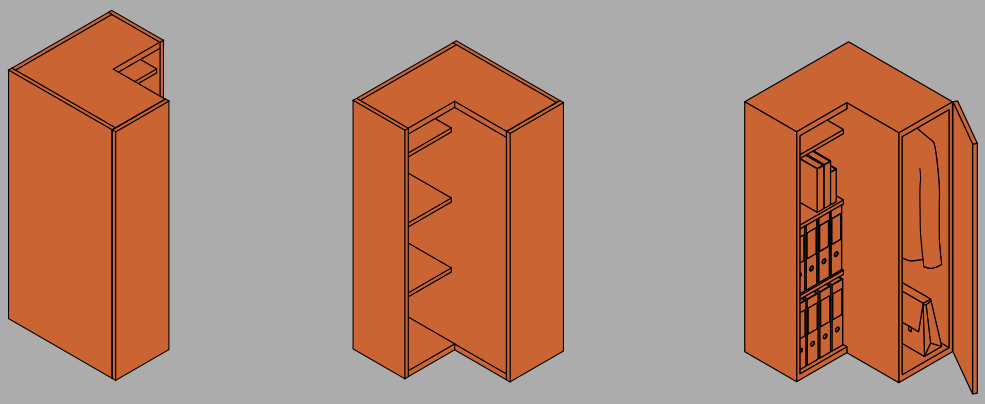

# gestion des câbles

Antenna propose une large gamme d'accessoires de câblage, des top accessibles sur toute la longueur des plateaux, des goulottes et montées de câbles.
Le tiroir personnel avec serrure permet de mettre à l'abri téléphones et ordinateurs portables pendant le chargement.

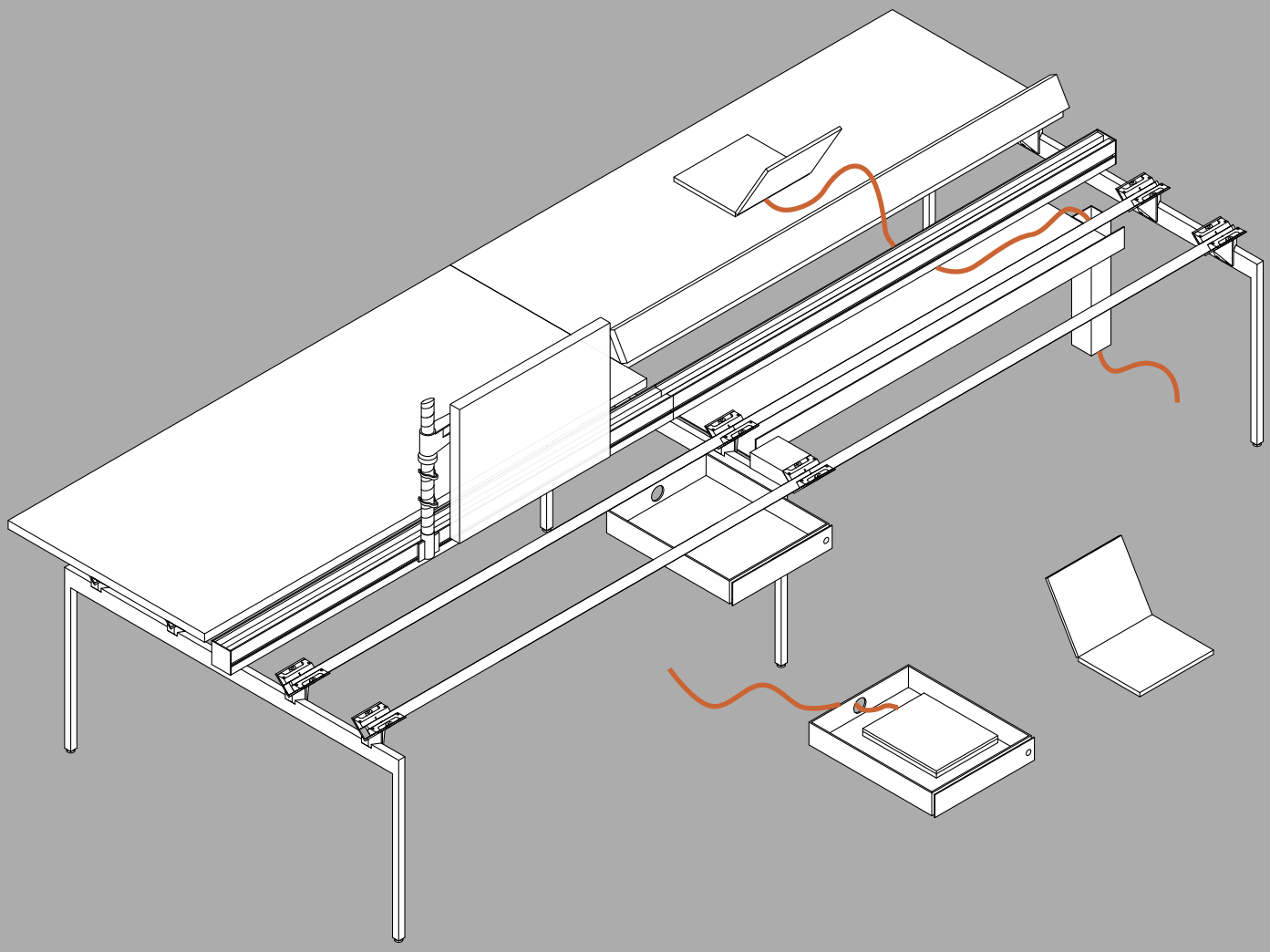

# finitions

## peintures

p0a
blanc

p0g
gris clair

p0h
bleu céleste

p0j
rouge

## bois

vo
chêne naturel

## stratifiés

ll
blanc

ln
gris clair

**piètements**
L : 60, 80, 100, 167 (postes dos à dos), 174 (postes dos à dos) cm

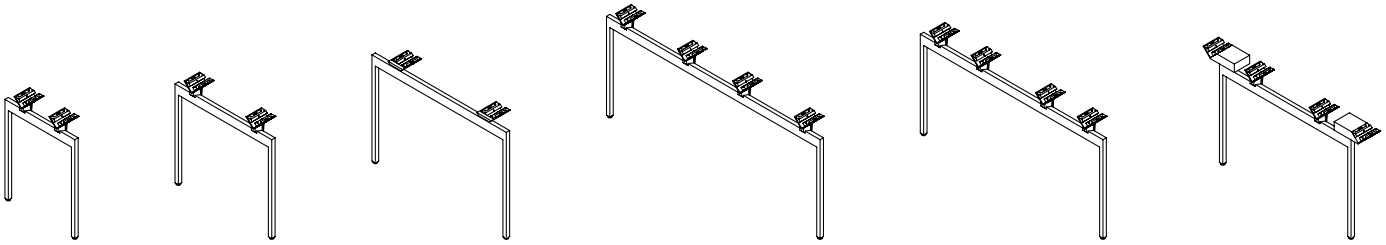

**plans de travail**
postes de travail L. 140, 160, 180 cm x P. 80 cm
retours L. 80, 100, 120 cm x P. 60 cm
extensions L. 38 cm x P. 80, 167, 174 cm
tables de réunion 100 x 100 cm et 100 x 200 cm

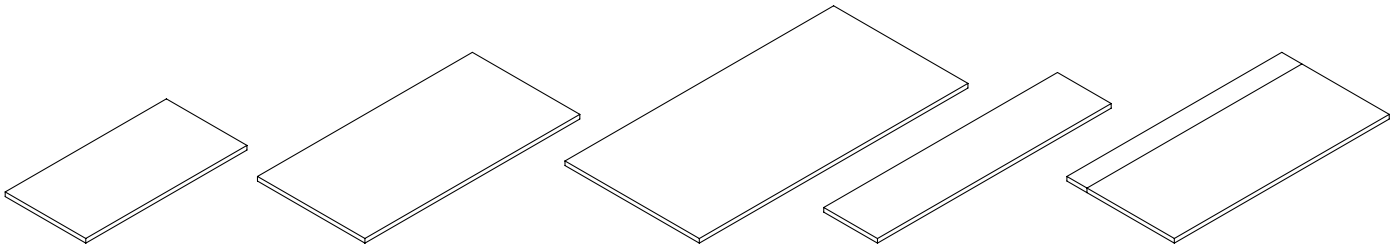

**panneaux de séparation**
L. 100, 120, 140, 160, 180 cm x H. 38 cm

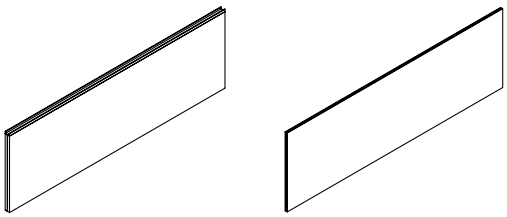

**étagères au-dessus du plan de travail**
étagères courtes : 30 x 30 et 30 x 60 cm
étagères longues : L. 80, 100, 120, 140, 160, 180 x P. 38 cm

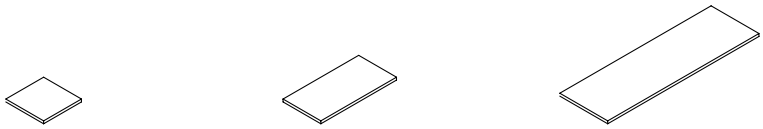

**niches au-dessus du bureau / niches d'extension**

L. 100, 120, 140, 160, 180 cm, P. 38 x H. 38 cm
niches d'extension au-dessus du bureau : 38 x 38 x 80, 38 x 38 x 167, 38 x 38 x 174 cm
niches d'extension sous le bureau : 38 x 43 x 80, 38 x 43 x 167, 38 x 43 x 174 cm

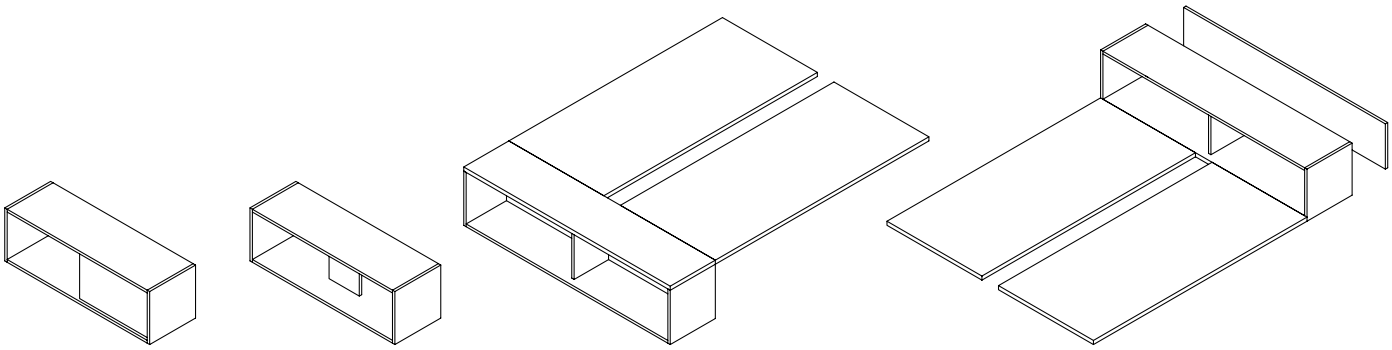

**caissons suspendus sous le plan de travail**

L. 41 x H. 7 x P. 59 cm et L. 41 x H. 32 x P.59 cm

**caissons**

L. 41 cm x H. 50 ou 65 cm x P. 56 ou 76 cm

**rangements indépendants**

P. 45 cm x L. 80 cm x H. 73 ou 143 cm. 60 x 60 x H. 125 cm. 38 x 80 x H. 125 cm

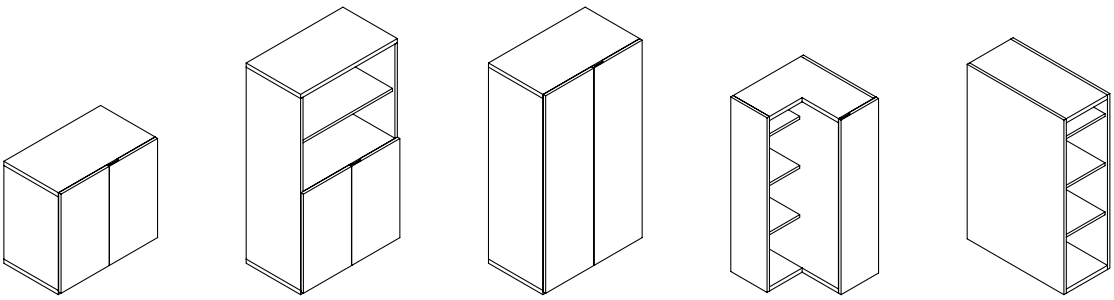

**implantations**

Knoll Benelux
Knoll International SA
Tour & Taxis
Av.du Port 86 Havenlaan – C.215
B-1000 Brussels, Belgium
tel. +32 (0)2 715 1300
fax +32 (0) 715 1319
benelux@knolleurope.com

Knoll France
Knoll International SA
268 Boulevard Saint-Germain
75007 Paris, France
tel. +33 (0)1 44 18 19 99
fax +33 (0)1 45 50 20 62
france@knolleurope.com

Knoll Germany
91 Goswell Road
Clerkenwell
London
EC1V 7EX
United Kingdom
tel. +44 (0)20 7236 6655
fax +44 (0)20 7248 1744
germany@knolleurope.com

Knoll Italy
Knoll International spa
piazza Bertarelli, 2
20122 Milano, Italy
tel. +39 (0)2 7222291
fax +39 (0)2 72222930
italy@knolleurope.com

Knoll UK
Knoll International Ltd
91 Goswell Road
Clerkenwell
London
EC1V 7EX
United Kingdom
tel. +44 (0)20 7236 6655
fax +44 (0)20 7248 1744
uk@knolleurope.com

Knoll International
EMEA and APLA
91 Goswell Road
Clerkenwell
London
EC1V 7EX
United Kingdom
tel +44 (0)20 7236 6655
fax +44 (0)20 7489 8059
emea@knolleurope.com

**crédits**

direction artistique et
design graphique
Ginette Caron, Milan
mise en page
Masami Moriyama

photographie
Mario Carrieri, Milan

post production
Eurograph, Vedano Olona

impression
Grafica Quadro, Tradate

imprimé en Italie
Novembre 2012